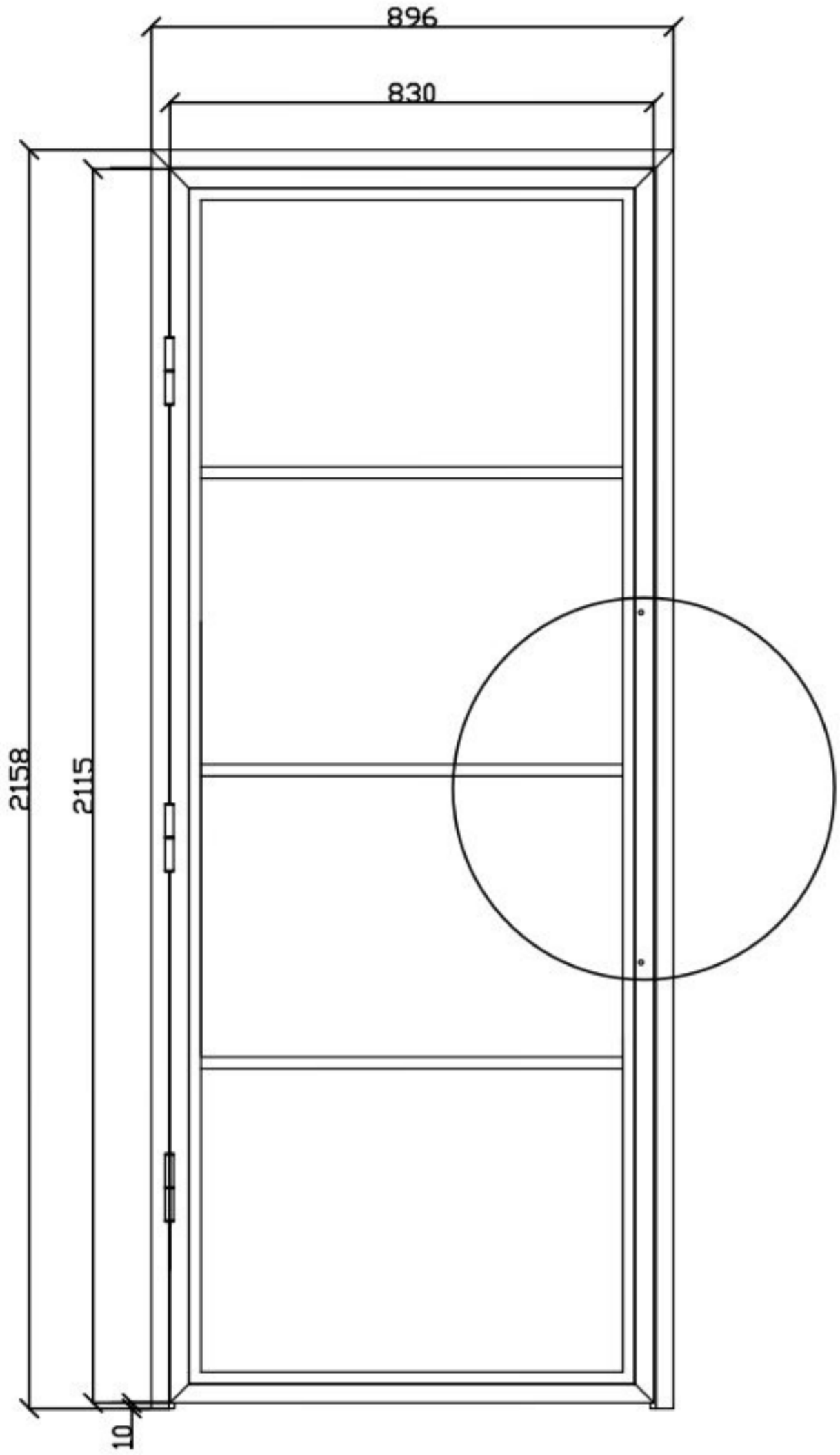
896
830
2158
2115
10

40

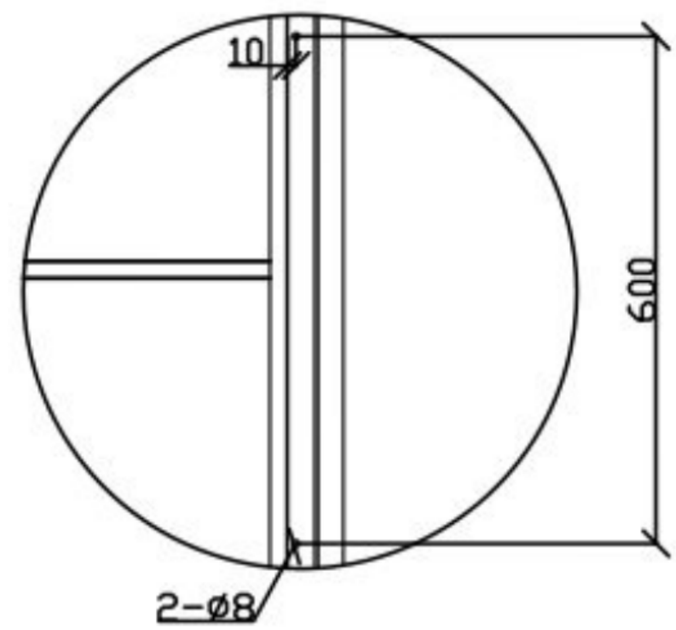
10
600
2-Ø8