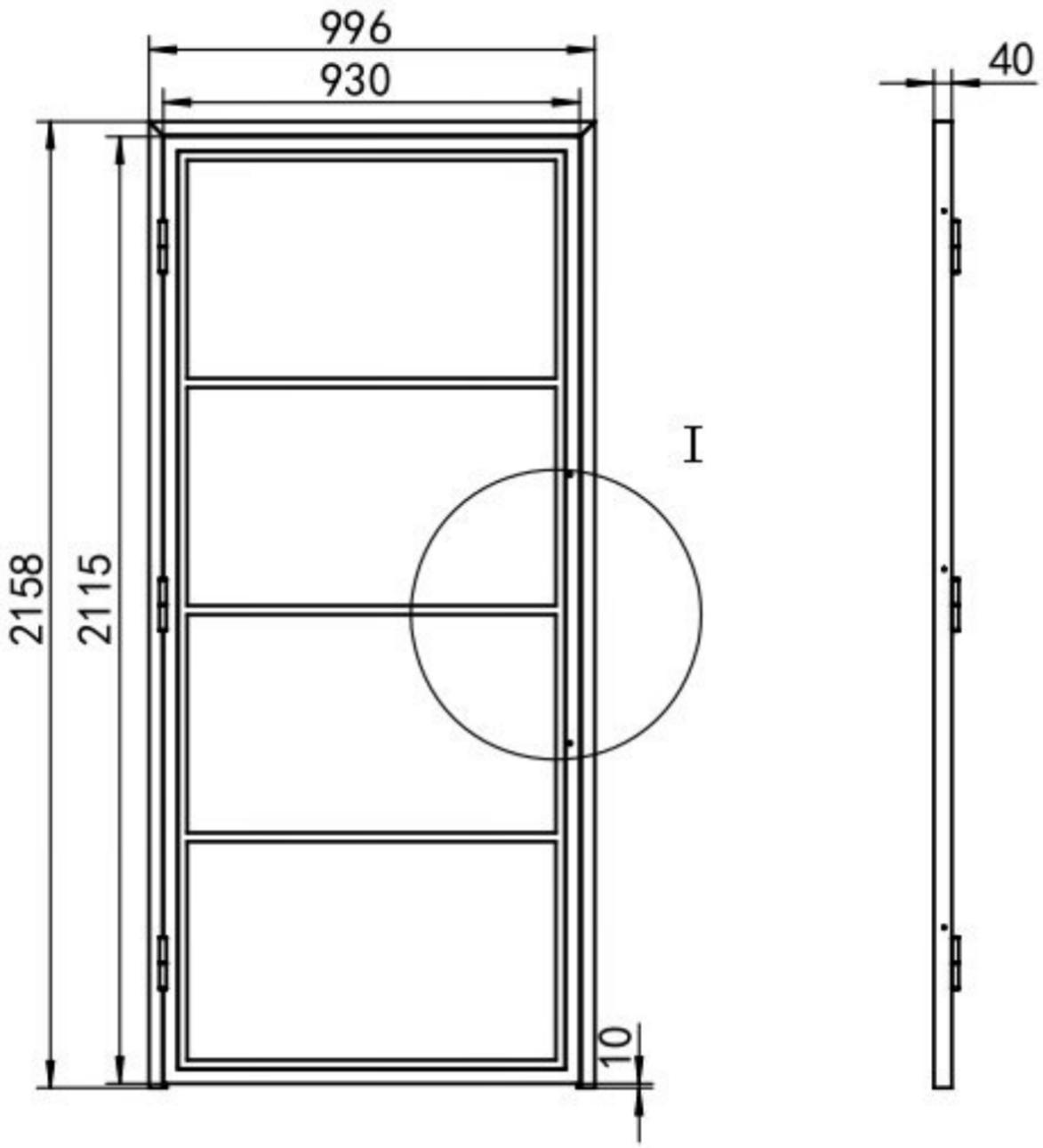
996
930
40
I
2158
2115
10

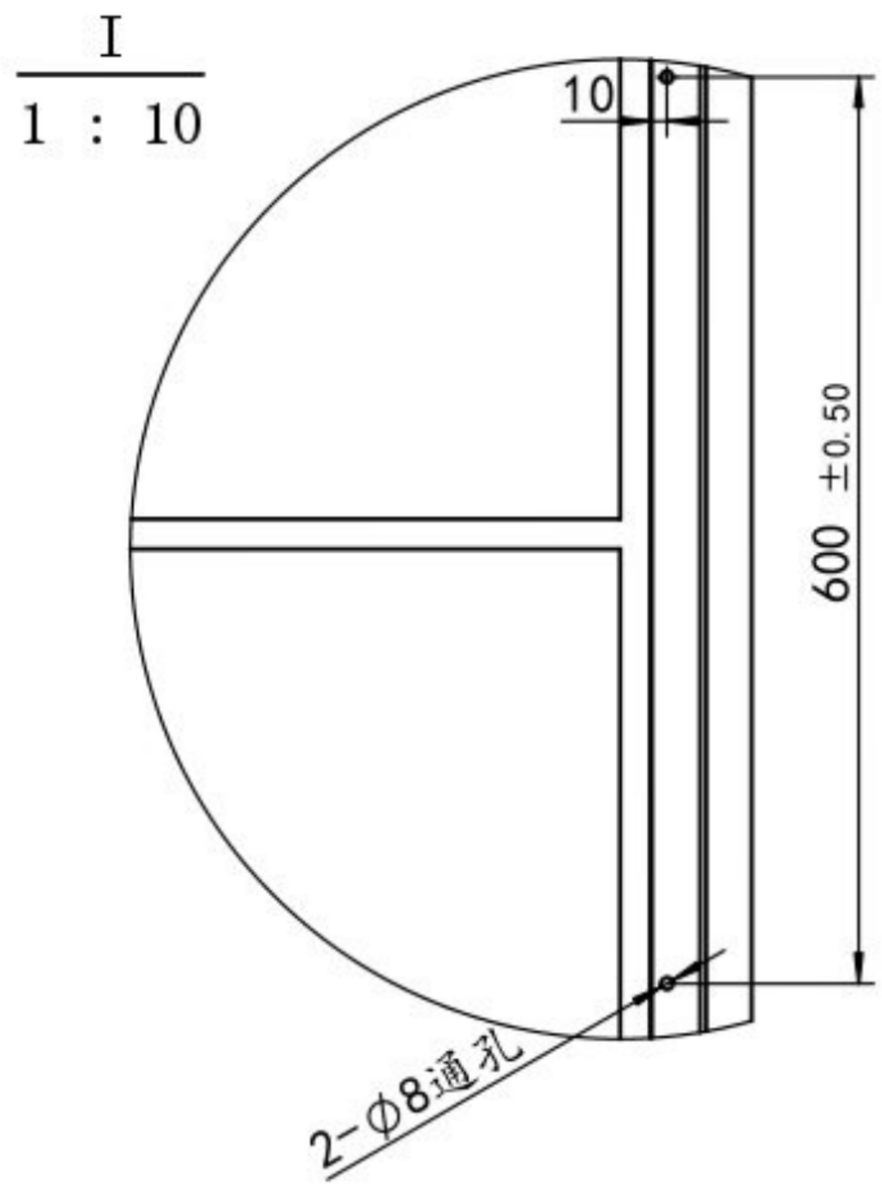
I
1 : 10
10
600 ±0.50
2-Φ8通孔